Chaînes à Axes Débordants - conformes à la norme ISO 606

APPLICATIONS

Transfert de pièces à différents postes de travail, convoyeurs, dispositifs d'indexage et installations de levage.

EXPÉDITION POSSIBLE SOUS 48 HEURES
pour les références indiquées
50M MAXIMUM (nous consulter)

L'avantage essentiel de ce type de chaîne est que l'effort s'applique sans couple de basculement au centre de la chaîne.
Ces axes se montent à la demande suivant disposition choisie à préciser à la commande. Dans le cas d'axes de longueurs différentes, nous consulter.

Axe Déporté

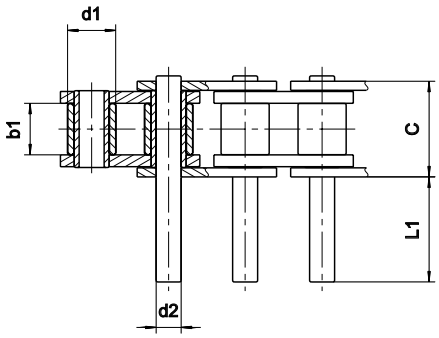

Axe Symétrique

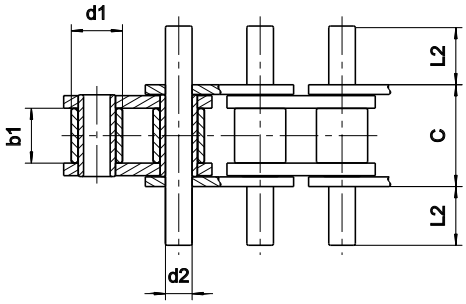

Dimensions en mm

Références ISO 606	Références SEDIS	Pas	GAMME SEDIS ALPHA Premium	ALPHA Premium INOX	DELTA® HR	DELTA Titanium 2	CHAINE VERTE	d1 max.	b1 min.	C max.	d2 max.	L1	L2
06B-1	**3N**	9,525	x		x	x		6,35	5,77	11,01	3,28	11,1 21,7	5,8 11,1
08B-1	**7N**	12,7	x	x	x	x	(1)	8,51	7,75	14,43	4,45	3,5 15,2 29,2	2,2 8,1 15,1
10B-1	**11N**	15,875	x	x	x	x	(1)	10,16	9,65	16,95	5,08	4,3 11,2 17,8 21 24,8 34,4 39,1	2,6 6,1 9,4 11,0 12,9 17,7 20,0
12B-1	**13N**	19,05	x	x	x	x	(1)	12,07	11,65	19,75	5,72	10,4 14,1 20,9 40,5	5,8 7,6 11,0 20,8
16B-1	**15T**	25,4	x	x	x	x	(1)	15,88	17,02	32,09	8,28	8,7 18,7 21,9 33,3 65 98,4 130,3 194	5,0 10,0 11,6 17,3 33,2 49,9 65,8 97,6
20B-1	**17T**	31,75	x	x	x	x	(2)*	19,05	19,56	36,80	10,19	6,6 10,3 14,0 21,5 25,4 38,4 54,4 74,9	4,2 6,0 7,9 11,6 13,6 20,1 28,1 38,3
24B-1	**18T**	38,1	x	x	x	x	(2)*	25,40	25,40	48,72	14,63	11,7 16,9 37,4 51,1 58,3 79,7 99,5 341,4	6,8 9,4 19,7 26,5 30,1 40,8 50,7 171,7
28B-1	**20T**	44,45	x		x	x	(2)	27,94	30,95	60,00	15,90	22,0 48,1 62,5 122,4	12,1 25,2 32,4 62,3
32B-1	**22T**	50,8	x		x	x	(2)	29,21	30,95	58,62	17,81	19,5 61,8 44,2 69,0 120,7 179,3 294,6	10,9 32,1 23,3 35,7 61,5 90,8 148,7
40B-1	**23T**	63,5	x		x	x	(2)	39,37	38,10	72,70	22,89	30,0 62,2 76,4 149,0 221,4 294,4	16,5 32,6 39,7 76,0 112,2 148,7
48B-1	**24T**	76,2	x		x	x		48,26	47,70	91,40	29,22	35,5 95,7 186,9	19,4 49,5 95,1

(1) : Références en version Lube Free. En version Delta® VERTE, nous consulter
(2) : Références disponibles en version Delta® VERTE uniquement

* Le diamètre d'axe est différent. Nous consulter.
Pour connaitre les résistances à la traction des chaînes se reporter aux tableaux des pages 18 et 19..

Autres exécutions possibles :
- en chaînes doubles
- en chaînes américaines type ANSI

Appariement possible pour plus de précision

Autres axes spéciaux possibles

Axe déporté alterné

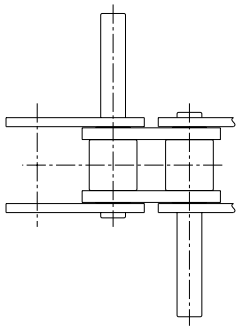

Axe fileté

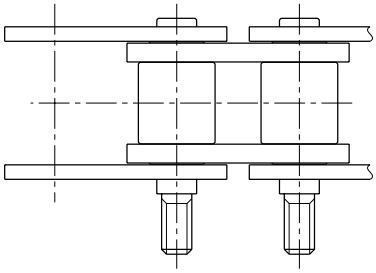
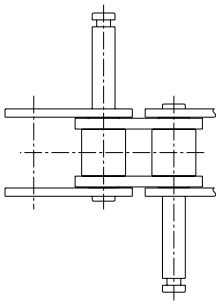
Axe rainuré